Electrolux PROFESSIONAL

Modulare Großküchengeräteserie Unterbau 1000mm mit Wärmeschrank, einseitige Bedieneung, GN , H2

Technisches Datenblatt
ARTIKEL #
MODELL #

NAME #

SIS #

AIA #



588654 (MB4HCAJOAO) thermaline 85 - 1000 mm ELECTRIC WARMING CABINET WITH 2 DOORS, GN CONFORM - 1SIDE OPERATION - HYGIENIC CLASS H2

Kurzbeschreibung

Artikel Nr.

1000 mm langer Wärmeschrank mit 2 Türen. Konstruktion gemäß DIN 18860_2 mit 70 mm zurückgesetztem Sockel. Innerer Tragerahmen aus 2 mm und 3 mm Chromnickelstahl 1.4301 für besondere Stabilität. 2 mm Deckplatte aus Chromnickelstahl 1.4301. Konstruktion mit ebenen, reinigungsfreundlichen Flächen. Durch das THERMODUL-Verbindungssystem entsteht bei Aufstellung der Geräte nebeneinander eine fugenlose Arbeitsplatte, und das Eindringen von Schmutz wird verhindert. Temperatur im Schrankraum thermostatisch bis max. 110°C regelbar. Schrankraum geeignet zur Aufnahme von GN 1/1 Behältern. IPX5 Strahlwasserschutz. Konfiguration: Einseitige Bedienung, Hygieneklasse H2.

Hauptmerkmale

- Alle wesentlichen Komponenten sind leicht von vorn zugänglich
- THERMODUL Anschlusssystem für nahtlose Deckplatte bei Installation von Geräten nebeneinander; so kann kein Schmutz in die Funktionskomponenten eindringen, und die Geräte können für Service oder Austausch leicht abmontiert werden.
- Temperatur im Schrankraum thermostatisch bis max. 110°C regelbar für unterschiedliche Anforderungen.
- Konstruktion gemäß DIN 18860_2 mit 70 mm zurückgesetztem Sockel.
- [NOT TRANSLATED]

Konstruktion

- Spritzschutz: IPX5
- 2 mm Deckplatte aus Chromnickelstahl 1.4301.
- Flache Oberflächenkonstruktion mit minimalen verdeckten Bereichen zur einfachen Reinigung aller Oberflächen
- Stauraum im Unterbau zur Aufnahme von GN 1/1 Behältern.
- Selbsttragende Konstruktion.

Optionales Zubehör

- CNS-Frontblende, 1000 mm Länge — PNC 912636 ❑
- CNS-Seitensockelblenden links und rechts, für Wandaufstellung, 850 mm Länge — PNC 912659 ❑
- CNS-Seitensockelblenden links und rechts, für Aufstellung Rücken an Rücken, 1700 mm Länge — PNC 912662 ❑
- CNS-Seitenwand rechts, 12,5 mm — PNC 913003 ❑
- CNS-Seitenwand links, 12,5 mm — PNC 913004 ❑
- Gelochtes Bord für Wärmeschränke und Unterschränke (einseitige Bedienung TL80-85-90 und beidseitige Bedienung für TL80) — PNC 913235 ❑
- Energie-Optimierer 14A — PNC 913244 ❑
- Verstärkte Seitenwand links, nur in Verbindung mit Seitenbord, für Wandaufstellung — PNC 913261 ❑
- Verstärkte Seitenwand rechts, nur in Verbindung mit Seitenbord, für Wandaufstellung — PNC 913262 ❑
- Befestigungsset für Zwischenböden TL80-58-90 einseitige Bedienung oder TL80 beidseitige Bedienung — PNC 913283 ❑
- - NOT TRANSLATED - — PNC 913670 ❑
- - NOT TRANSLATED - — PNC 913686 ❑

Genehmigung:

Modulare Großküchengeräteserie Unterbau 1000mm mit Wärmeschrank, einseitige Bedieneung, GN , H2

Front

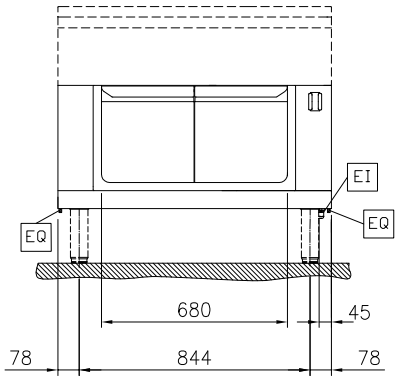

Seite

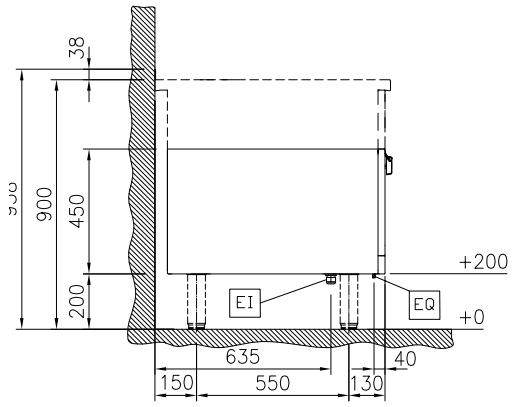

EI = Elektroanschluss

oben

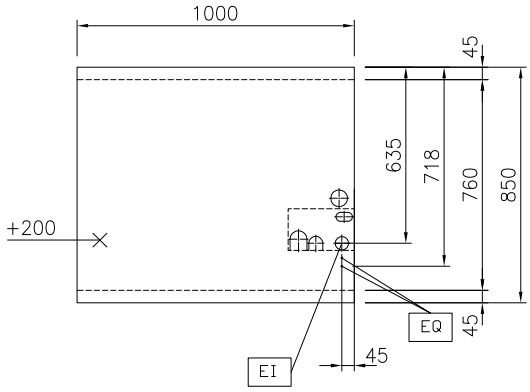

Schlüsselinformation

Außenabmessungen, Länge:	
588654 (MB4HCAJOAO)	1000 mm
Außenabmessungen, Tiefe:	850 mm
Außenabmessungen, Höhe:	450 mm
Schrank-Innenabmessungen, Länge:	680 mm
Schrank-Innenabmessungen, Höhe:	330 mm
Schrank-Innenabmessungen, Tiefe:	715 mm
Temperaturbereich:	30-110 °C
Nettogewicht:	31 kg

Nachhaltigkeit

Durschnittlicher Verbrauch	5 Amps

Das Unternehmen behält sich das Recht auf Änderungen der Spezifikation vor.

2026.11.18